Birdfy

User Manual

Birdfy Feeder Ebony

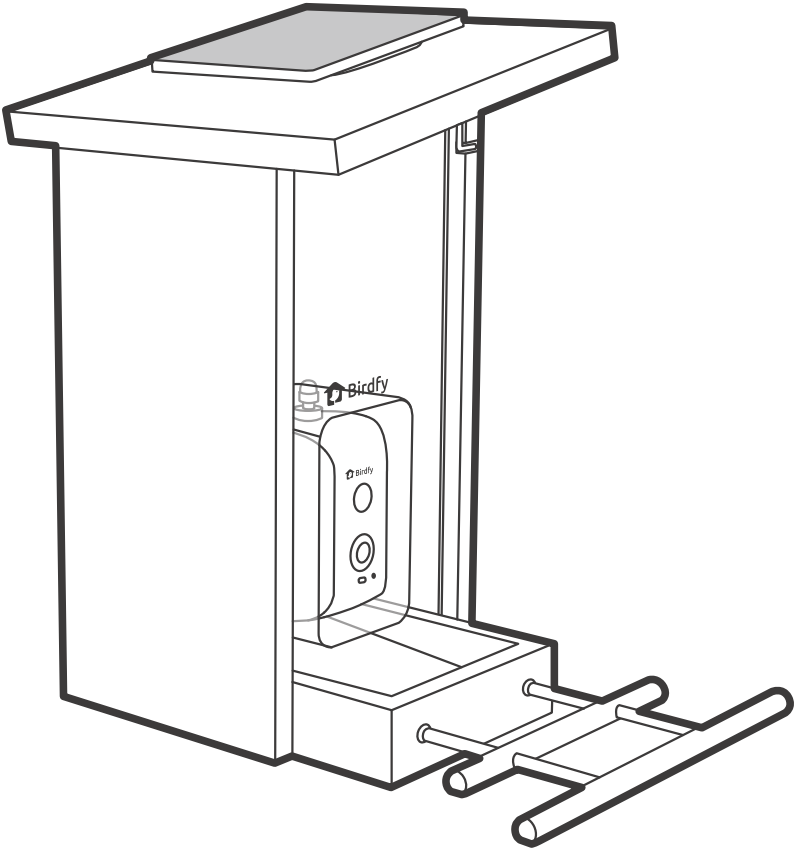

EN ES FR

Catalog

What's in the Box ---------- 1-3
About the Product ---------- 4-5
Charging ---------- 6-7
Downloading the Birdfy App ---------- 8-9
Assembly ---------- 10-11
Outdoor Installation ---------- 12-16
Adding Birdseed ---------- 17
Cleaning ---------- 18
Maintenance ---------- 19
The Birdfy Community ---------- 20
Warning ---------- 21-23

Catálogo

Contenido del paquete ---------- 1-3
Acerca del producto ---------- 4-5
Carga ---------- 6-7
Descarga de la aplicación Birdfy ---------- 8-9
Ensamblaje ---------- 10-11
Instalación al aire libre ---------- 12-16
Añadir comida para pájaros ---------- 17
Limpieza ---------- 18
Mantenimiento ---------- 19
La comunidad Birdfy ---------- 20
Advertencia ---------- 21-23

Catalogue

Contenu de la boîte ---------- 1-3
À propos du produit ---------- 4-5
Chargement ---------- 6-7
Téléchargement de l'application Birdfy ---------- 8-9
Assemblage ---------- 10-11
Installation extérieure ---------- 12-16
Ajout de graines pour oiseaux ---------- 17
Nettoyage ---------- 18
Maintenance ---------- 19
La communauté Birdfy ---------- 20
Avertissement ---------- 21-23

What's in the Box

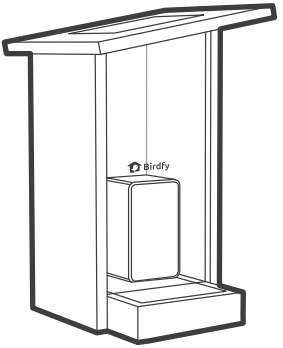

Feeder
Alimentador
Mangeoire

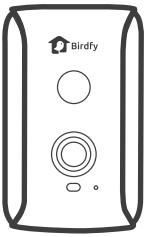

Camera
Cámara
Caméra

User Manual
Manual de usuario
Manuel d'utilisateur

Quick Start Guide
Guía de inicio rápido
Guide de démarrage rapide

Installation package
Paquete de instalación
Kit d'installation

Hose clips
Abrazaderas para manguera
Pinces de tuyau

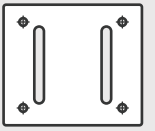

Drilling template
Plantilla de perforación
Gabarit de perçage

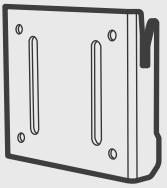

Hanging bracket
Soporte de suspensión
Support de suspension

Perch
Percha
Perchoir

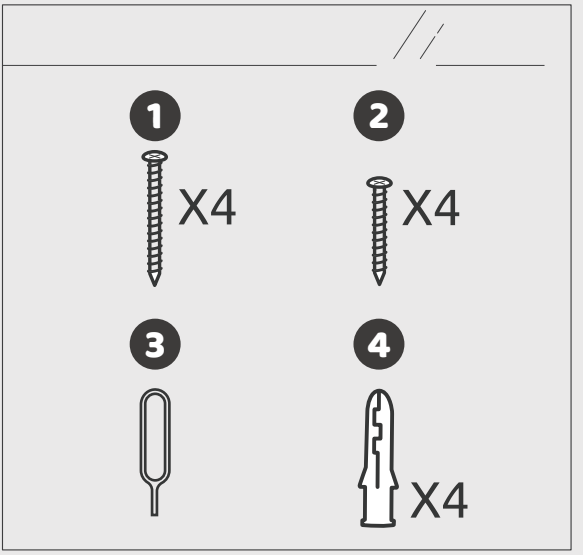

1 Screws for mounting on wood
Tornillos para montaje en madera
Vis pour montage sur bois

2 Screws for mounting on concrete
Tornillos para montaje en concreto
Vis pour montage sur béton

3 Ejector pin
Pasador expulsor
Goupille d'éjection

4 Anchors
Anclajes
Chevilles

About the Product

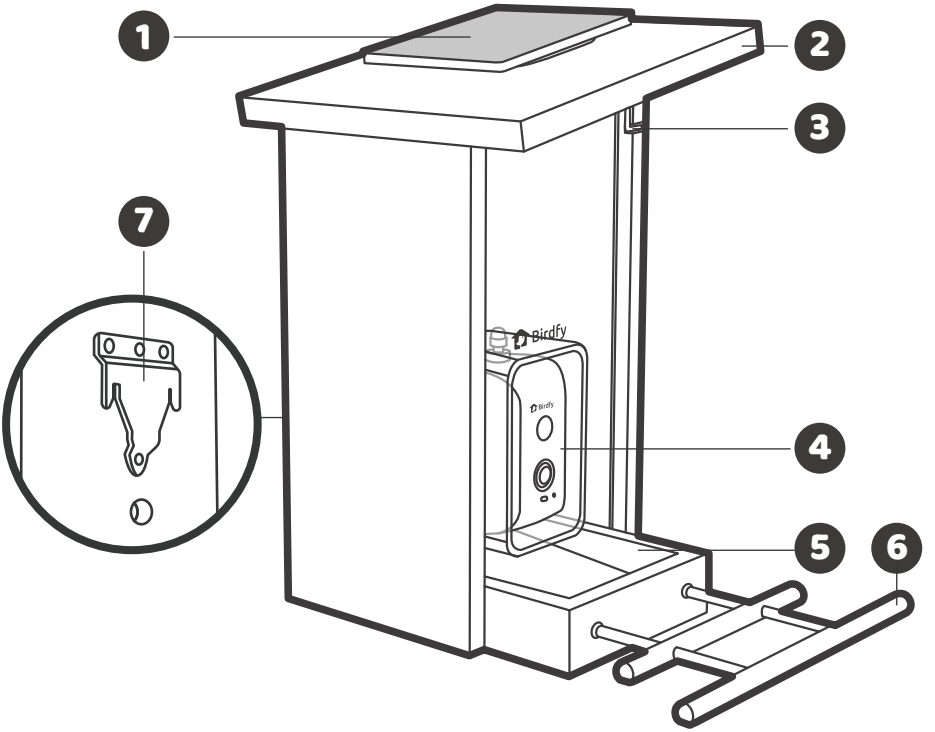

1. Built-in solar panel
   Panel solar integrado
   Panneau solaire intégré

2. Roof
   Techo
   Toit

3. Roof latch
   Pestillo del techo
   Verrou du toit

4. Camera compartment
   Compartimento de la cámara
   Compartiment de la caméra

5. Feeding tray
   Bandeja de alimentación
   Plateau d'alimentation

6. Perch
   Percha
   Perchoir

7. Mounting bracket
   Soporte de montaje
   Support de montage

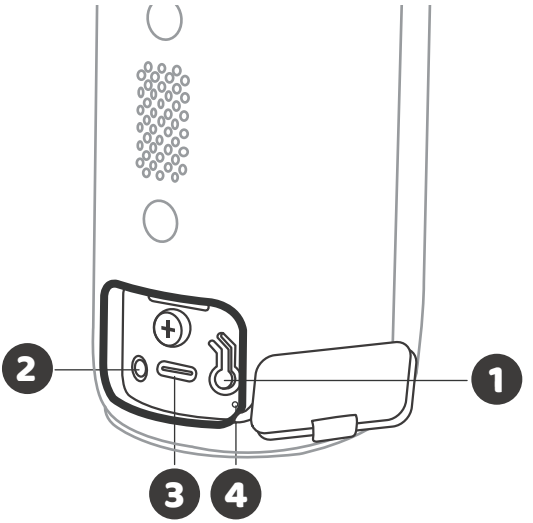

1 Power button
Botón de encendido
Bouton d'alimentation

2 Status light
Luz de estado
Voyant d'état

3 Charging port
Puerto de carga
Port de charge

4 Reboot hole
Orificio de reinicio
Trou de redémarrage

Charging

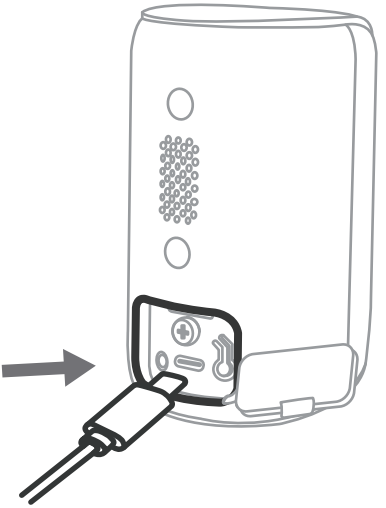

Fully charge the camera before use

The camera does not come fully charged due to safety regulations. Before using it for the first time, please charge it for 10 hours with the charging cable inside the box (DC5V / 1A).

Cargue completamente la cámara antes de usarla

La cámara no viene completamente cargada debido a regulaciones de seguridad. Antes de usarla por primera vez, por favor cárguela durante 10 horas con el cable de carga que se encuentra en la caja (DC5V / 1A).

Chargez complètement la caméra avant utilisation

La caméra n'est pas complètement chargée en raison des réglementations de sécurité. Avant de l'utiliser pour la première fois, veuillez la charger pendant 10 heures avec le câble de chargement fourni dans la boîte (DC5V / 1A).

Status Light Luz de estado Le voyant d'état	Description Descripción Description
Solid red Rojo fijo Rouge fixe	Charging Cargando En charge
Off Apagado Éteint	Fully charged Completamente cargado Complètement chargé
Solid blue Azul fija Bleu fixe	Working Funcionando En fonctionnement
Flashing blue Azul intermitente Bleu clignotant	Wi-Fi Config Mode Modo de configuración de Wi-Fi Mode de configuration Wi-Fi

When charging, both the ambient temperature and camera temperature should be above 32°F (0°C).
If the camera has been exposed to low temperatures for an extended period, it should be brought back to room temperature before charging.

Al cargar, tanto la temperatura ambiente como la temperatura de la cámara deben estar por encima de los 32°F (0°C). Si la cámara ha estado expuesta a bajas temperaturas durante un período prolongado, debe ser llevada de vuelta a temperatura ambiente antes de cargarla.

Lors de la charge, tant la température ambiante que la température de la caméra doivent être supérieures à 32°F (0°C). Si la caméra a été exposée à de basses températures pendant une période prolongée, elle doit être ramenée à température ambiante avant d'être chargée.

Downloading the Birdfy App

Download on the App Store

GET IT ON Google Play

Follow the in-app instructions to set up your Birdfy

Sigue las instrucciones dentro de la aplicación para configurar tu Birdfy

Suivez les instructions dans l'application pour configurer votre Birdfy

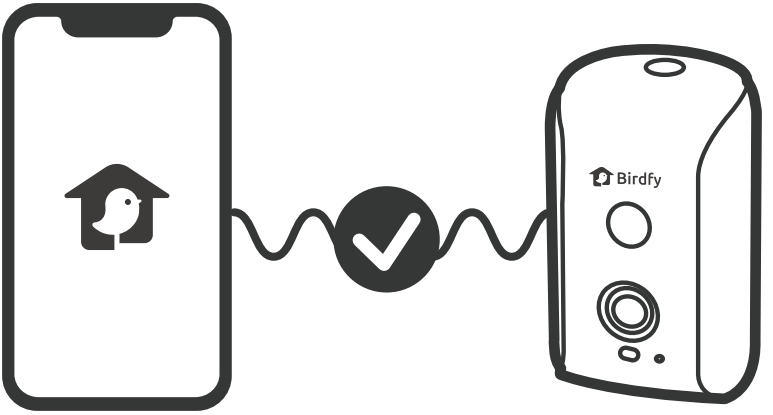

Pair your Birdfy device with the app

Vincula tu dispositivo Birdfy con la aplicación

Associez votre appareil Birdfy avec l'application

Bird Identification

To activate the AI bird identification feature, please visit **my.birdfy.com**.

Bird Identification

Para activar la función de identificación de aves con IA, por favor visita **my.birdfy.com**.

Identification des oiseaux

Pour activer la fonctionnalité d'identification d'oiseaux par IA, veuillez visiter **my.birdfy.com**.

Assembly

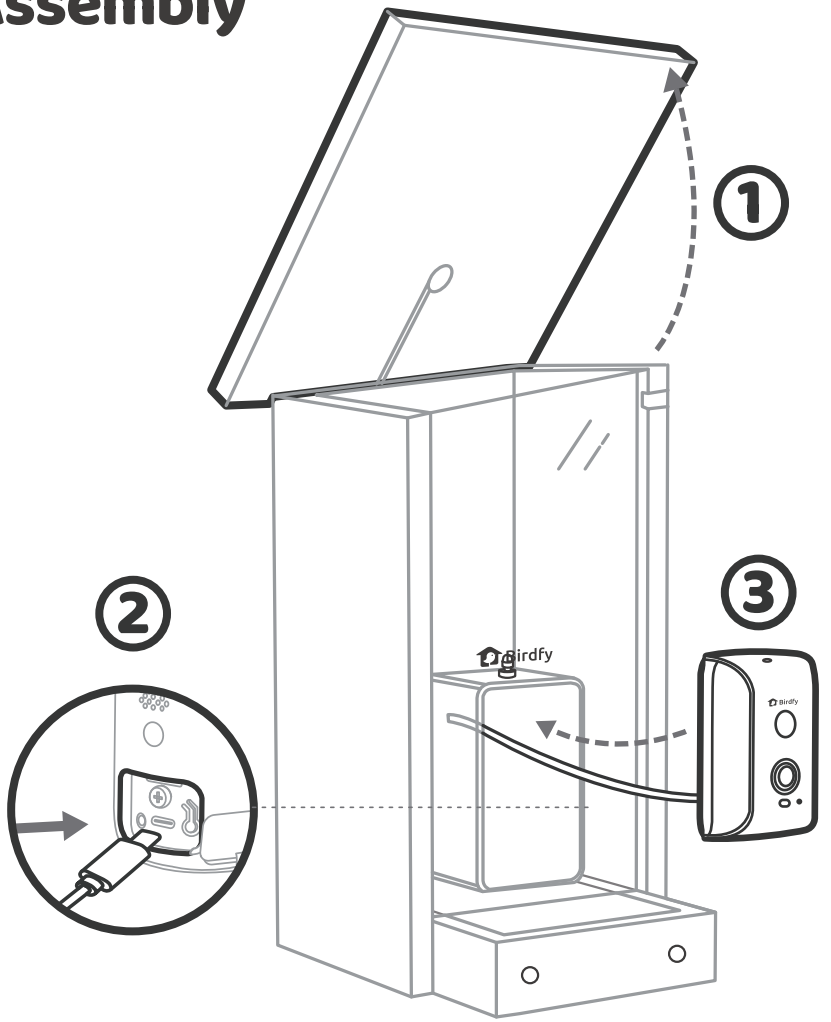

Connect the camera to the solar panel.
Install the camera with the provided thumbscrew.

Conecta la cámara al panel solar.
Instala la cámara con la tornillo de mariposa proporcionado.

Connectez la caméra au panneau solaire.
Installez la caméra avec la vis papillon fournie.

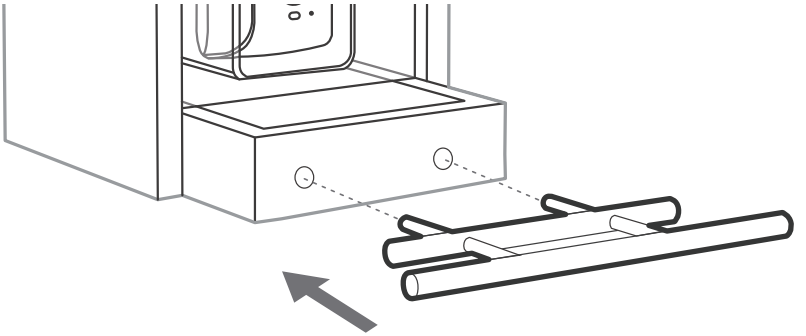

Insert the perch into the feeder body.

Inserta la percha en el cuerpo del alimentador.

Insérez la perche dans le corps de la mangeoire.

Outdoor Installation

A. Pole-mounted

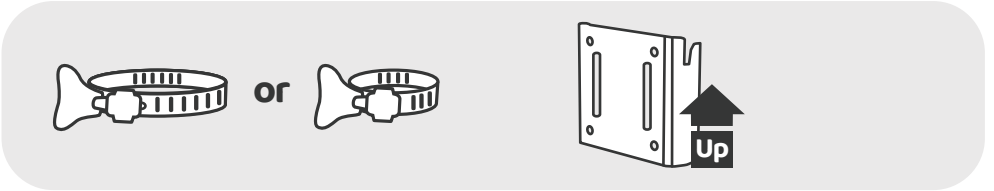

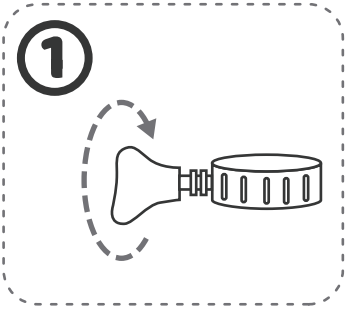

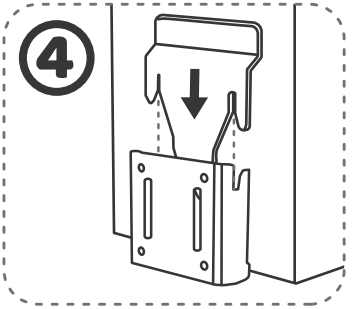

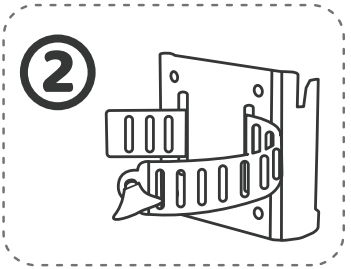

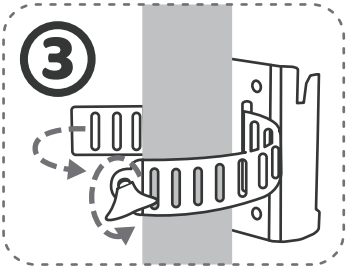

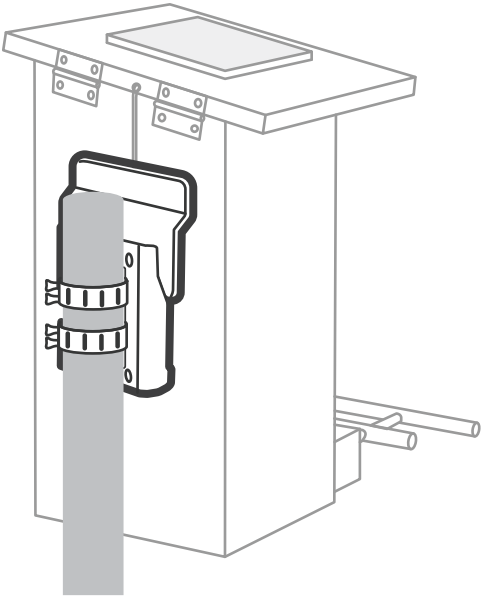

1. Loosen the hose clip.
1. Afloje la abrazadera de la manguera.
1. Desserrer le collier de serrage pour tuyau.

2. Wrap the hose clip around the bracket.
2. Envuelva la abrazadera de la manguera alrededor del soporte.
2. Enrouler le collier de serrage autour du support.

3. Attach the bracket to the pole.
3. Coloque el soporte en el poste.
3. Fixer le support sur le poteau.

4. Hang the feeder on the pole.
4. Cuelgue el alimentador en el poste.
4. Accrocher le distributeur sur le poteau.

B. Wall-mounted

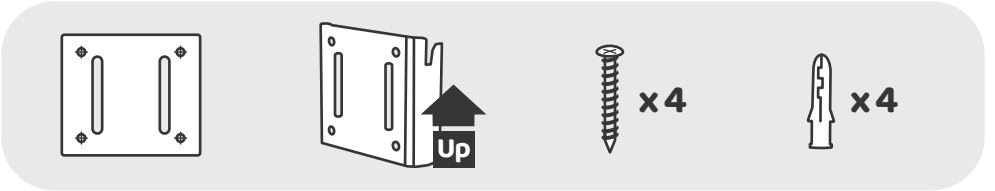

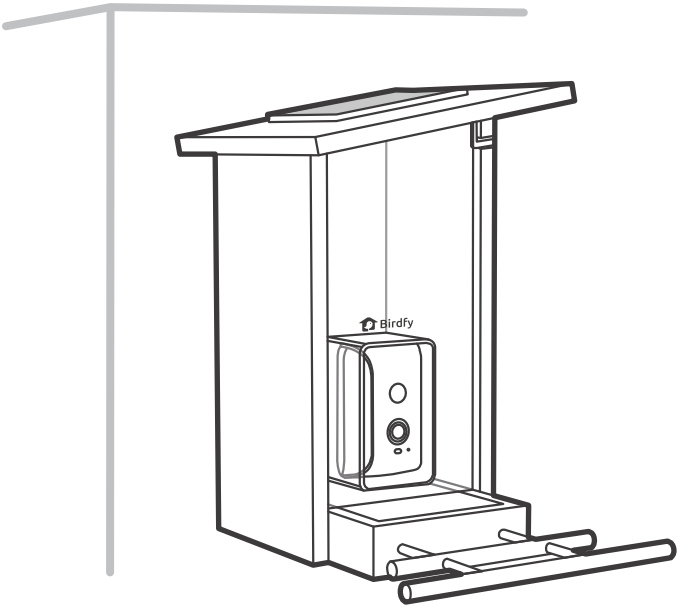

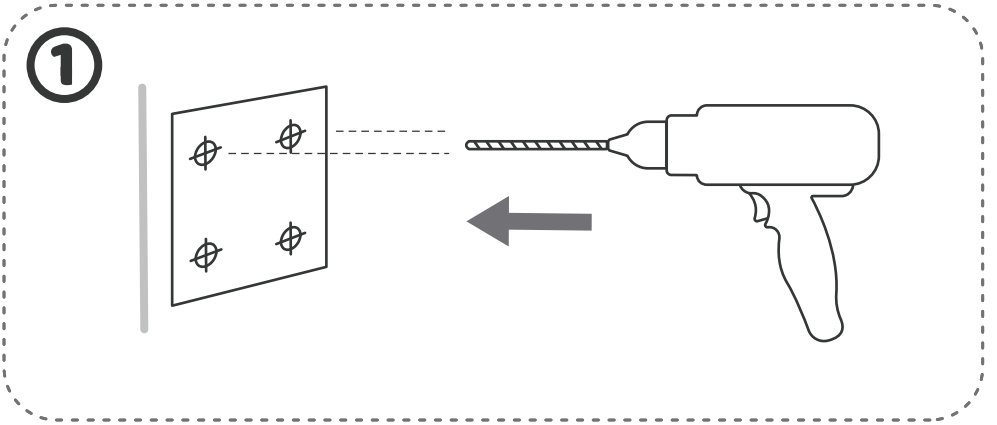

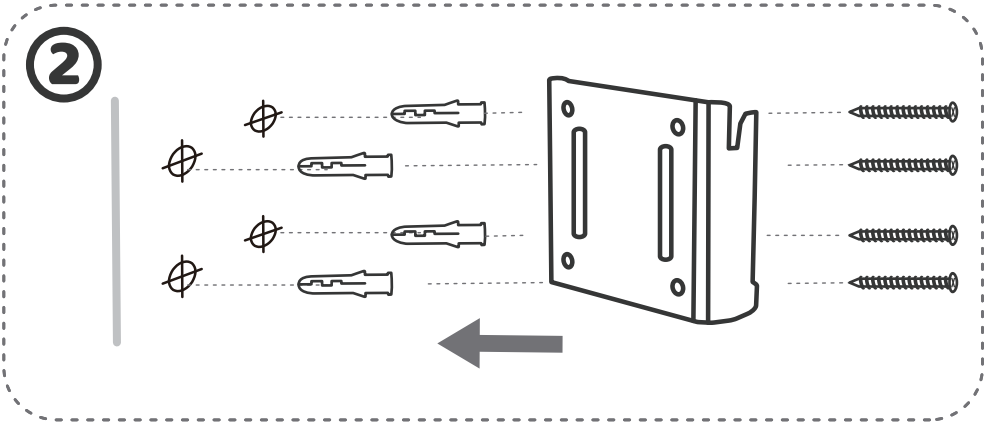

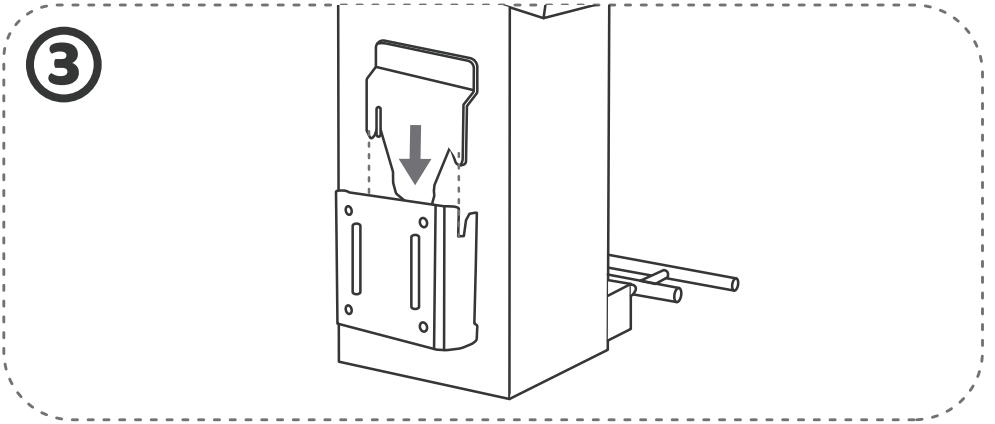

1. Use the drill template and an electric drill (15/64", 6mm) to drill four holes.
1. Utiliza la plantilla para taladrar y un taladro eléctrico (15/64", 6 mm) para perforar cuatro agujeros.
1. Utilisez le gabarit de perçage et une perceuse électrique (15/64", 6 mm) pour percer quatre trous.

2. Drive the provided plastic anchors into the holes. Skip this step if you are mounting on wood. Next, fasten the hanging bracket on the wall using the screws.

2. Inserta los anclajes de plástico proporcionados en los agujeros. Omita este paso si estás montando en madera. A continuación, fija el soporte de suspensión en la pared utilizando los tornillos.
2. Insérez les chevilles en plastique fournies dans les trous. Passez cette étape si vous montez sur du bois. Ensuite, fixez le support de suspension au mur à l'aide des vis.

3. Hang the feeder on the wall.
3. Cuelga el alimentador en la pared.
3. Accrochez la mangeoire au mur.

Adding Birdseed

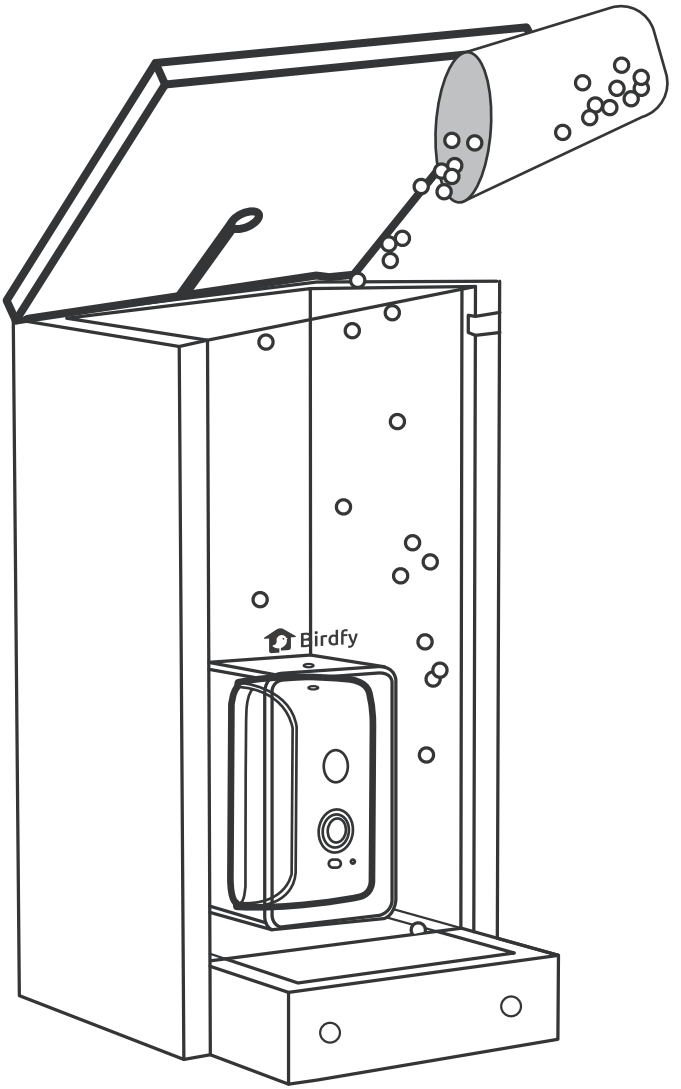

Cleaning

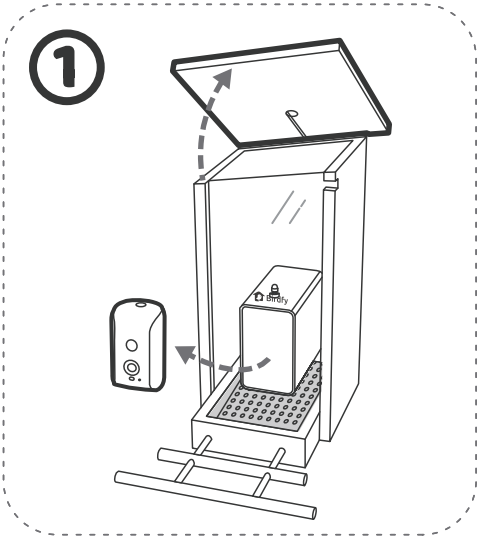

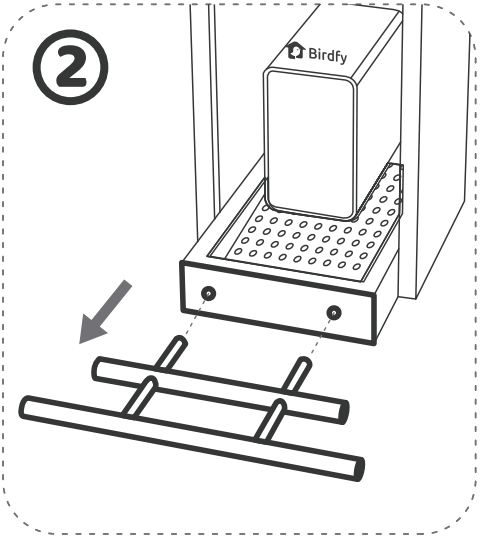

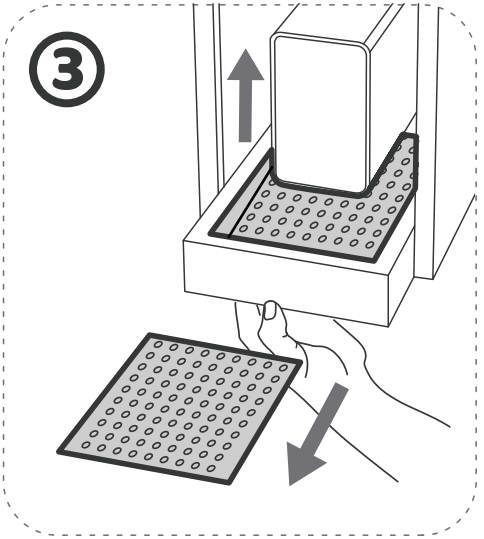

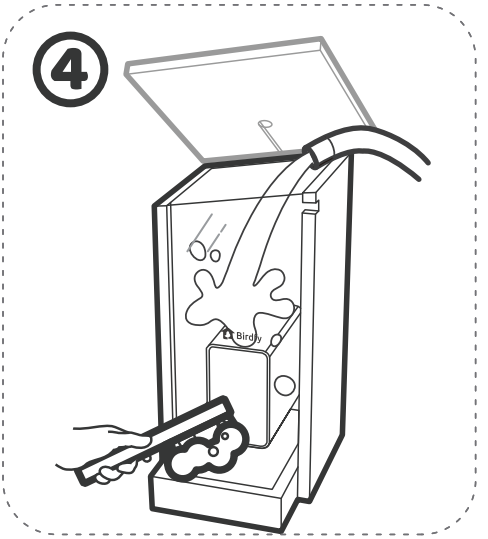

*Please note that bleach should not be used.

*Ten en cuenta que no se debe usar lejía.

*Veuillez noter qu'il ne faut pas utiliser d'eau de Javel.

Maintenance

Seal Your Birdfy

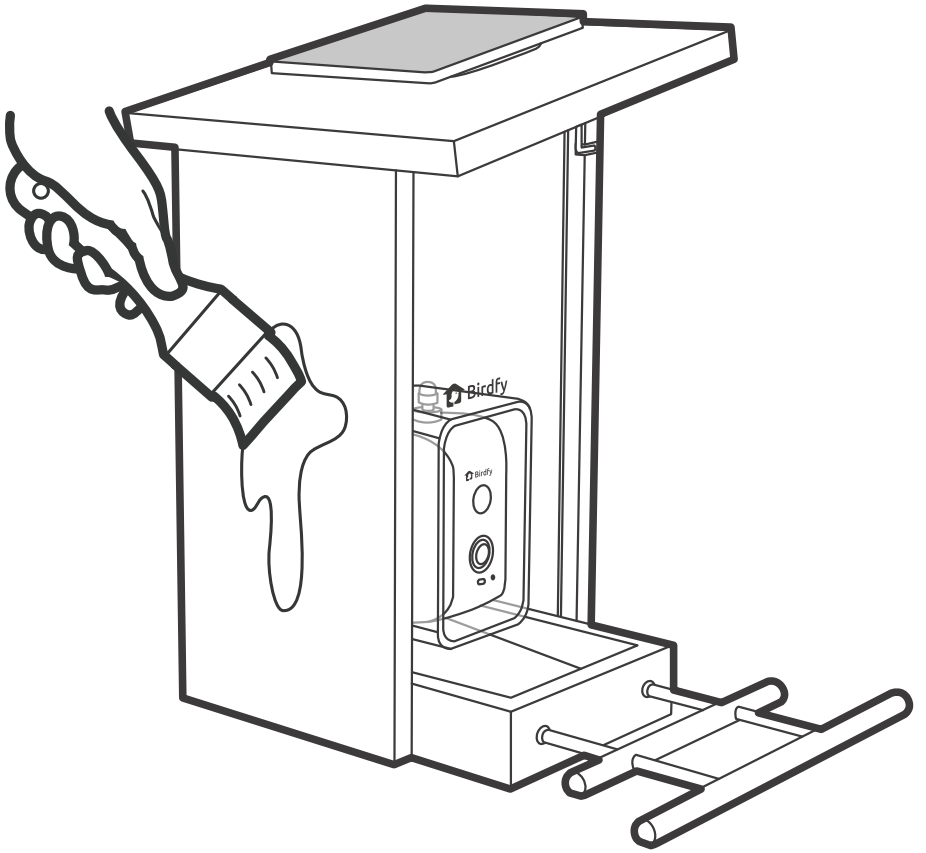

Ensure the longevity of your wooden Birdfy product by sealing it before use.

Asegura la longevidad de tu producto Birdfy de madera mediante su sellado antes de usarlo.

Assurez la longévité de votre produit Birdfy en bois en le scellant avec un produit d'étanchéité avant utilisation.

The Birdfy Community

Scan the QR code to join our vibrant Facebook community and connect with fellow bird enthusiasts! Discover valuable insights on birdwatching and bird feeding techniques, exchange your finest Birdfy captures, and witness exotic birds from around the world!

Escanee el código QR para unirse a nuestra vibrante comunidad de Facebook y conectarse con otros entusiastas de las aves. Descubra información valiosa sobre observación de aves y técnicas de alimentación, intercambie sus mejores capturas de Birdfy y observe aves exóticas de todo el mundo.

Scannez le code QR pour rejoindre notre communauté Facebook dynamique et vous connecter avec d'autres passionnés d'oiseaux ! Découvrez des informations précieuses sur l'observation des oiseaux et les techniques d'alimentation, partagez vos meilleures captures Birdfy et contemplez des oiseaux exotiques du monde entier !

Birdfy FB Community

Join our community!

@birdfy by netvue

Warning

Note: This equipment has been tested and found to comply with the limits for a Class B digital device, pursuant to part 15 of the FCC Rules. These limits are designed to provide reasonable protection against harmful interference in a residential installation. This equipment generates, uses and can radiate radio frequency energy and, if not installed and used in accordance with the instructions, may cause harmful interference to radio communications. However, there is no guarantee that interference will not occur in a particular installation. If this equipment does cause harmful interference to radio or television reception, which can be determined by turning the equipment off and on, the user is encouraged to try to correct the interference by one or more of the following measures:
—Reorient or relocate the receiving antenna.
—Increase the separation between the equipment and receiver.
—Connect the equipment into an outlet on a circuit different from that to which the receiver is connected.
—Consult the dealer or an experienced radio/TV technician for help.

This device complies with part 15 of the FCC Rules. Operation is subject to the following two conditions: (1) This device may not cause harmful interference, and (2) this device must accept any interference received, including interference that may cause undesired operation.
Any changes or modifications made without explicit approval from the responsible party in compliance may result in the user being unauthorized to operate the device.

This device meets the FCC radiation exposure limits for uncontrolled

environments. To ensure safe installation and operation, maintain a minimum distance of 20cm between the radiator and your body.

FCC ID:

CE Statement

The information provided on the packaging is allowed to identify geographical areas within the member states where restrictions on use or requirements for authorized use exist, if applicable. The structure of the product allows it to be used in at least one member state without violating applicable requirements for the use of radio spectrum.

NETVUE INC.
1055 East Colorado Boulevard 5th Floor
Pasadena, CA, 91106

IC Statement

This device contains licence-exempt transmitter(s)/receiver(s) that comply with Innovation, Science and Economic Development Canada's licence-exempt RSS(s). Operation is subject to the following two Economic Development Canada's licence-exempt RSS(s). Operation is subject to the following two conditions:

1. This device may not cause interference.
2. This device must accept any interference, including interference that may cause undesired operation of the device.

L'émetteur/récepteur exempt de licence contenu dans le présent appareil est conforme aux CNR d'Innovation, Sciences et Développement économique Canada applicables aux appareils

radio exempts de licence. L’exploitation est autorisée aux deux conditions suivantes:
3. L’appareil ne doit pas produire de brouillage;
4. L’appareil doit accepter tout brouillage radioélectrique subi, même si le brouillage est susceptible d’en compromettre le fonctionnement.

This equipment complies with IC radiation exposure limits set forth for an uncontrolled environment. This transmitter must not be co-located or operating in conjunction with any other antenna or transmitter. This equipment should be installed and operated with a minimum distance of 20cm between the radiator and your body.

Cet équipement respecte les limites d’exposition au rayonnement IC établies pour un environnement non contrôlé.
Cet émetteur ne doit pas être localisé ou fonctionner en conjonction avec une autre antenne ou un autre émetteur. Cet équipement doit être installé et utilisé à une distance minimale de 20cm entre le radiateur et votre corps.

Contact us:

support@birdfy.com

In-App Chat

1(866)749-0567
Mon-Fri, 9am-5pm, PST

www.birdfy.com

© Netvue Inc.

V-Birdfy Feeder Ebony-A0-20240912